注記

図面寸法は標準ダウンロッド長さ(63.5mm)の時とする。

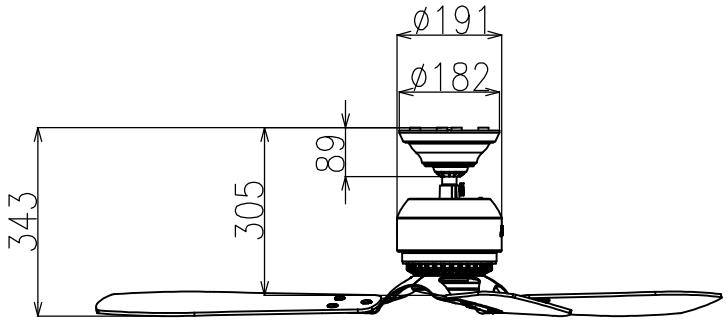

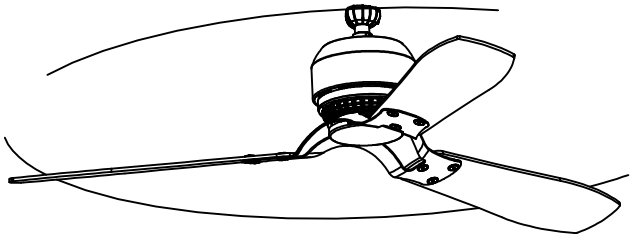

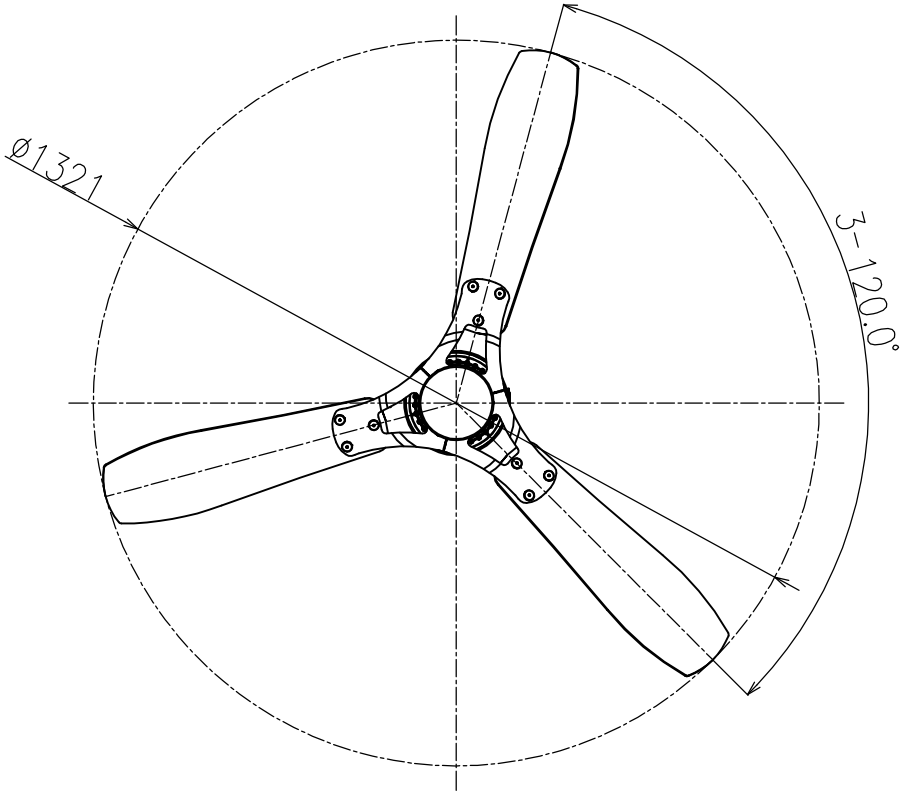

本体仕上	ホワイト	ブラシドクローム
品　番	20257	20258

番号	品名	材質	品番・表面処理	個数	備考
1	シーリングファン(インダストリーⅡ)		20257/20258		

記号	訂正来歴	年月日	製図	検図	承認
△1					
△2					
△3					

第3角法	尺度 free	承認	検図	製図	名称	ハンターファン(インダストリーⅡ)外形図
作成日	2013-2-18	鈴	−	田		
株式会社アルトピア		木	−	中	図番	HF−082 △